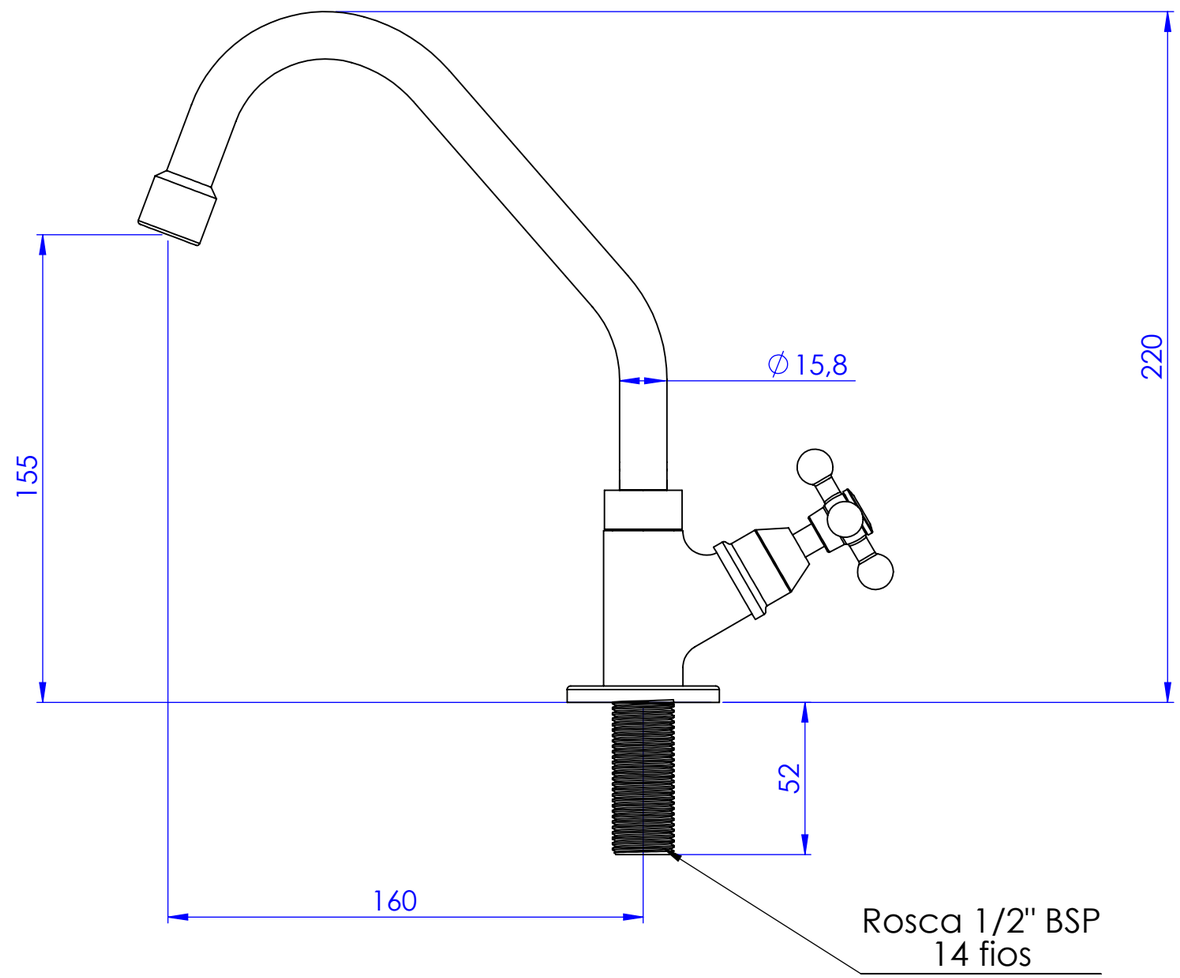

Mecanismo Vedação: 1/4 Volta M18
Cano: Metal
Canopla: Inox
Arejador: Fixo
Peso Aproximado:350 grs