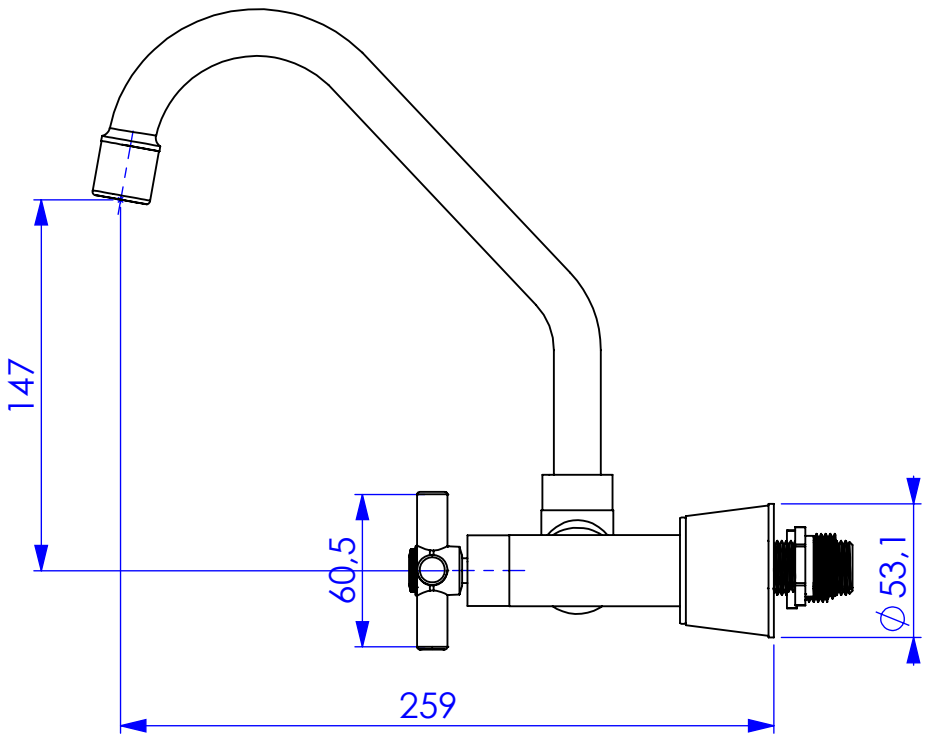
147
60,5
⌀53,1
259

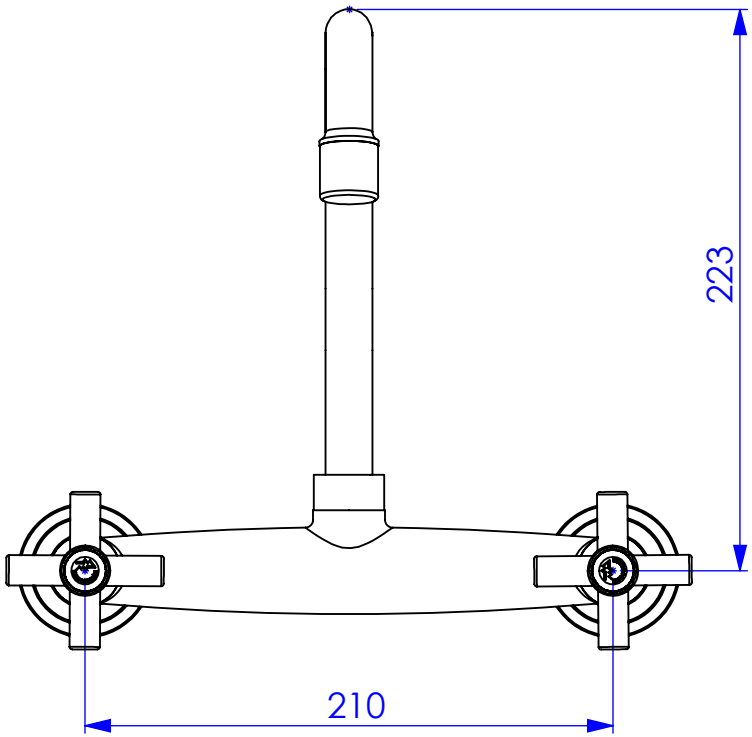
223
210