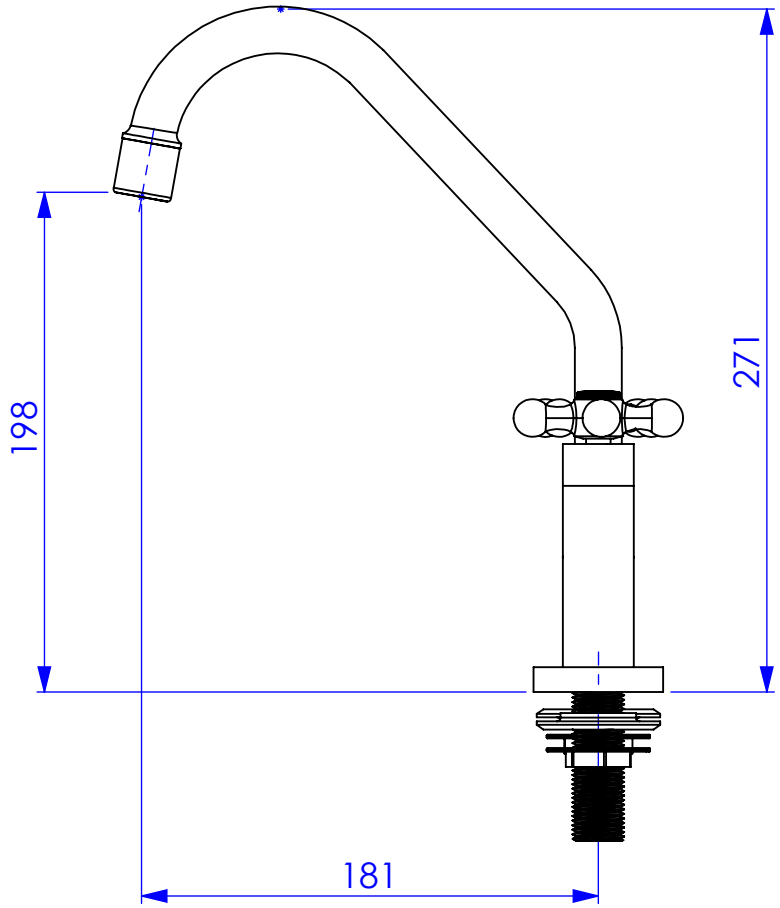
198
271
181

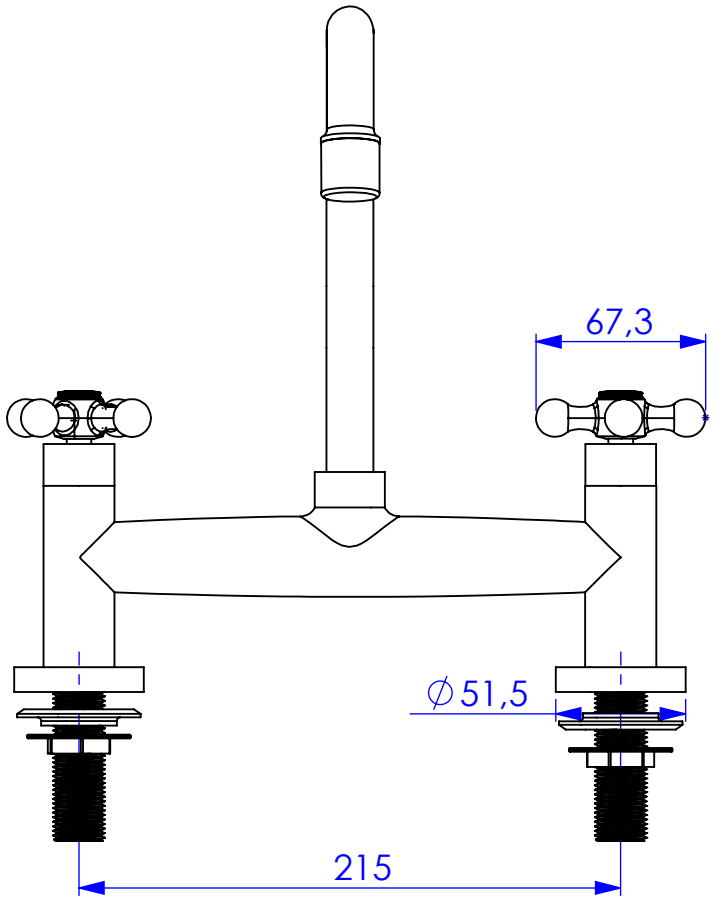
67,3
∅51,5
215