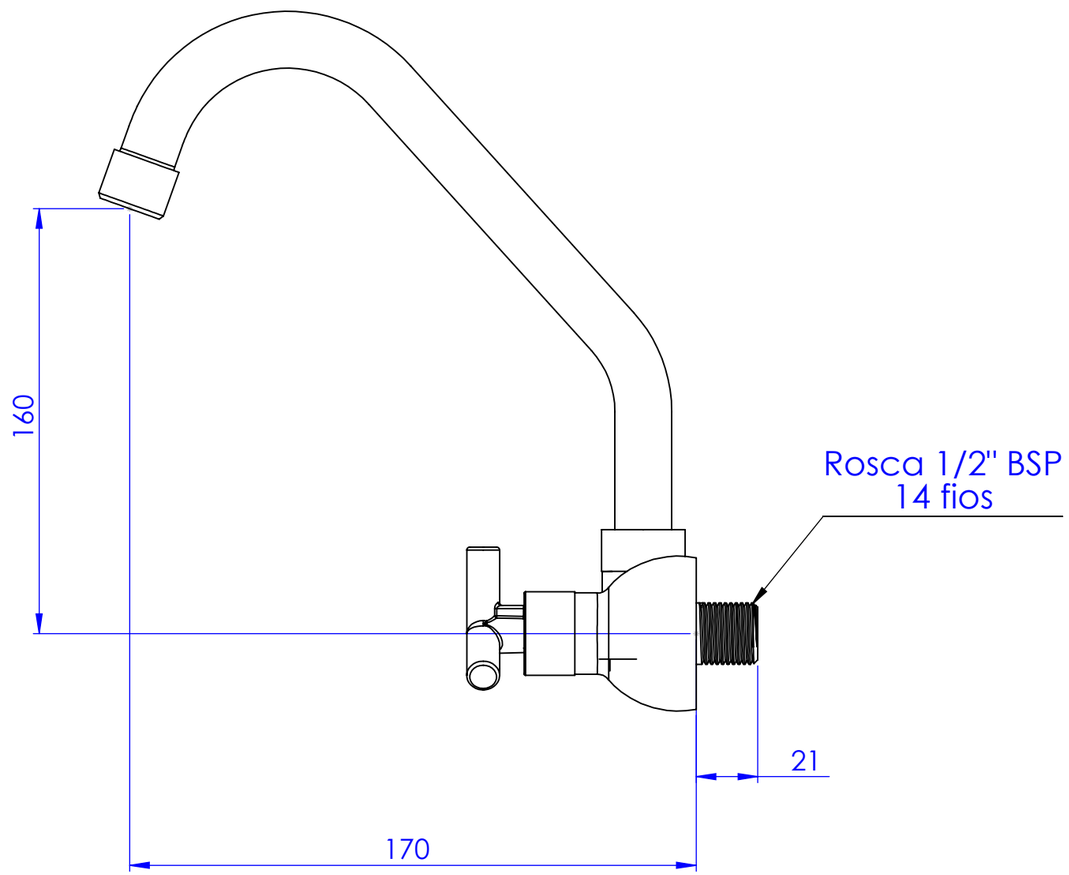

Mecanismo Vedação: 1/4" volta
Cano: Metal
Arejador: Fixo
Peso Aproximado:570 grs