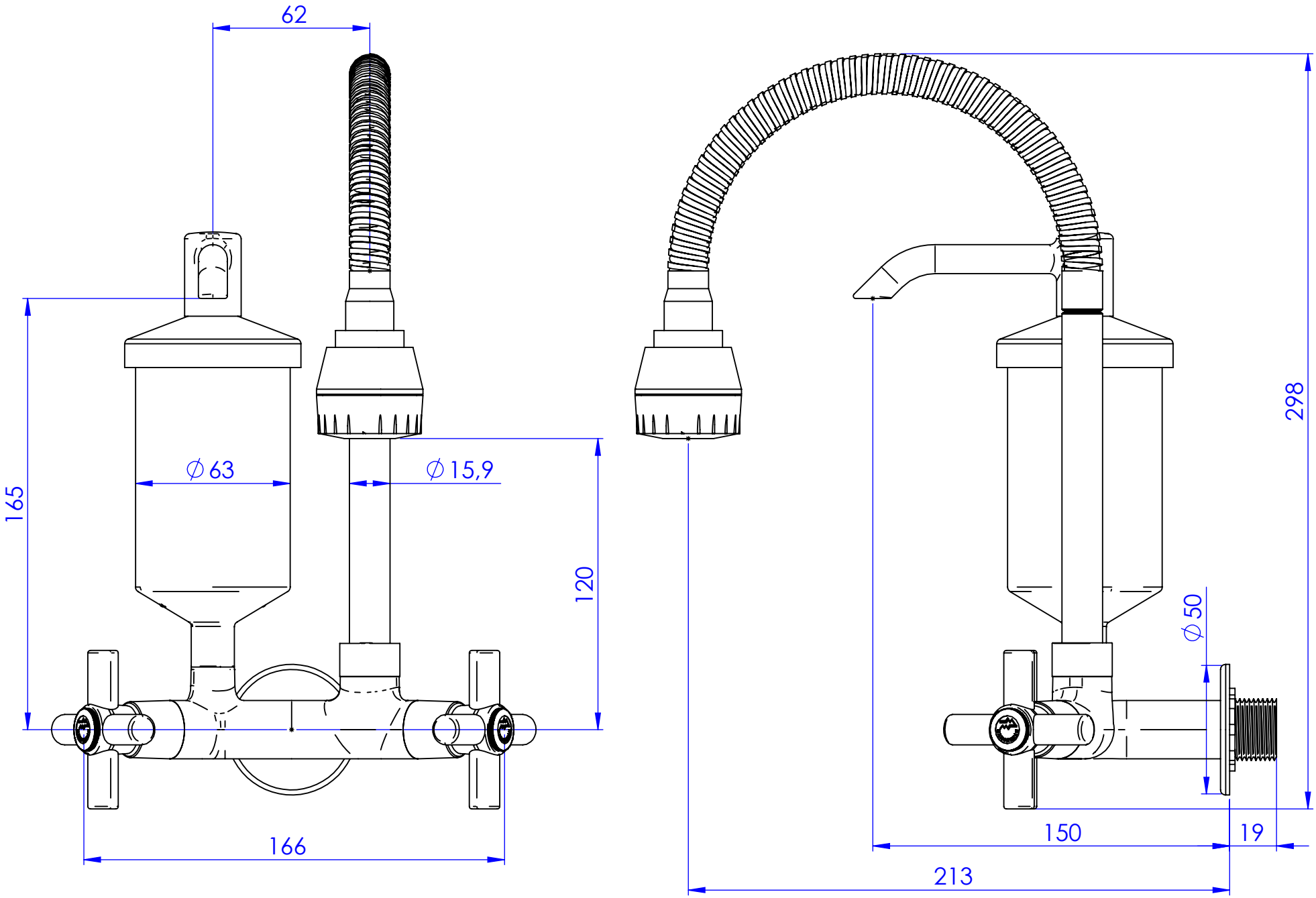
62
165
∅63
∅15,9
120
166
298
∅50
150
19
213