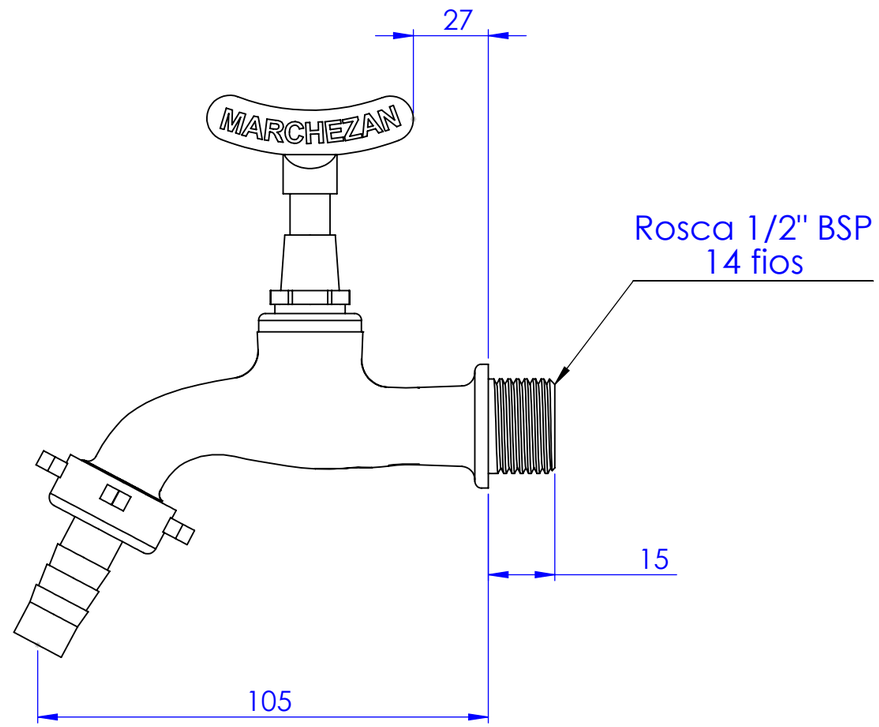

Mecanismo Vedação: Vedante
Peso Aproximado: 190 grs