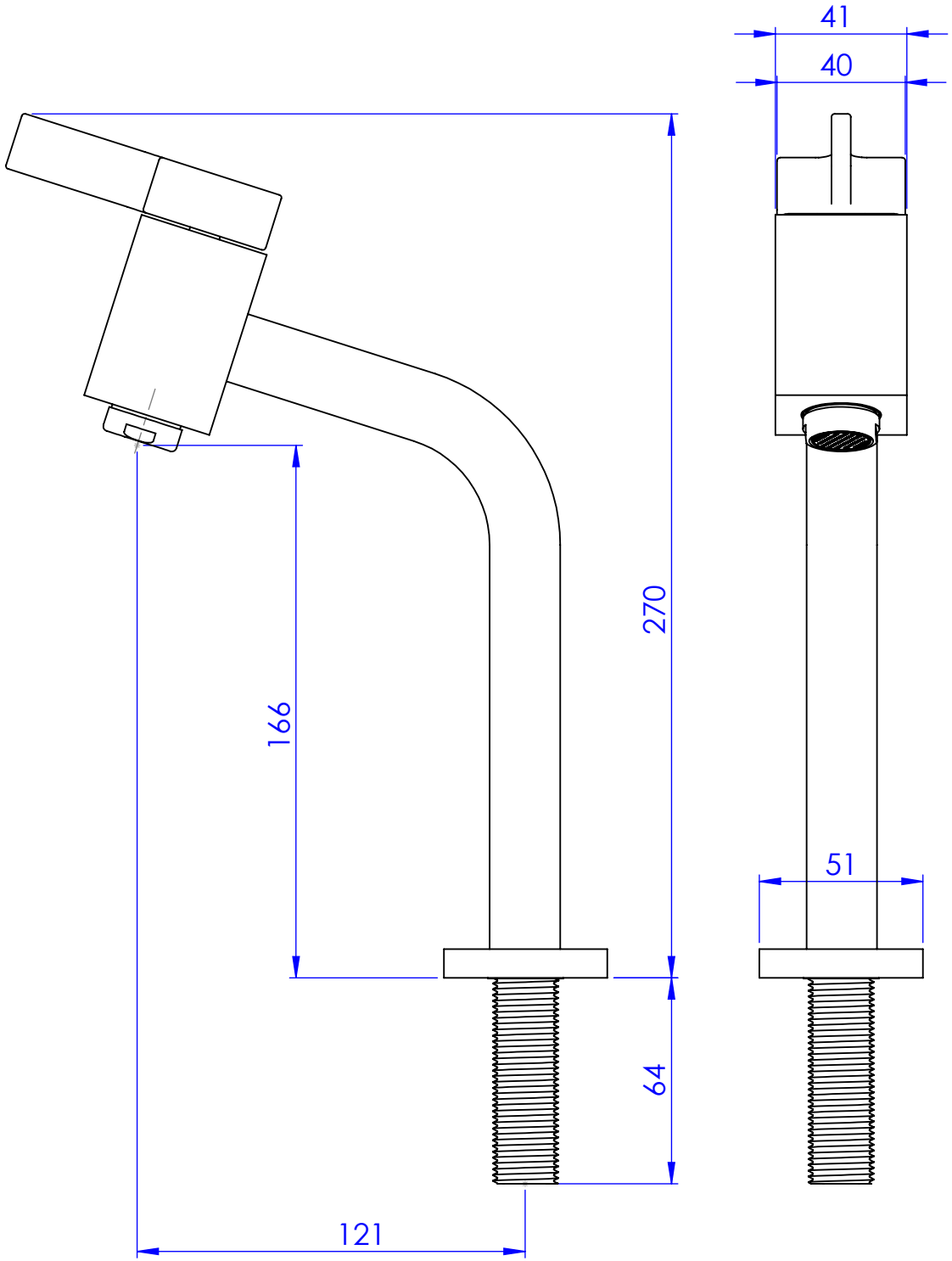

Mecanismo Vedação: 1/4Volta - M22
Cano: Metal - 22x22#1,50mm
Canopla: Metal
Arejador: Fixo do fabricante NEOPERL
Peso Aproximado: 960g