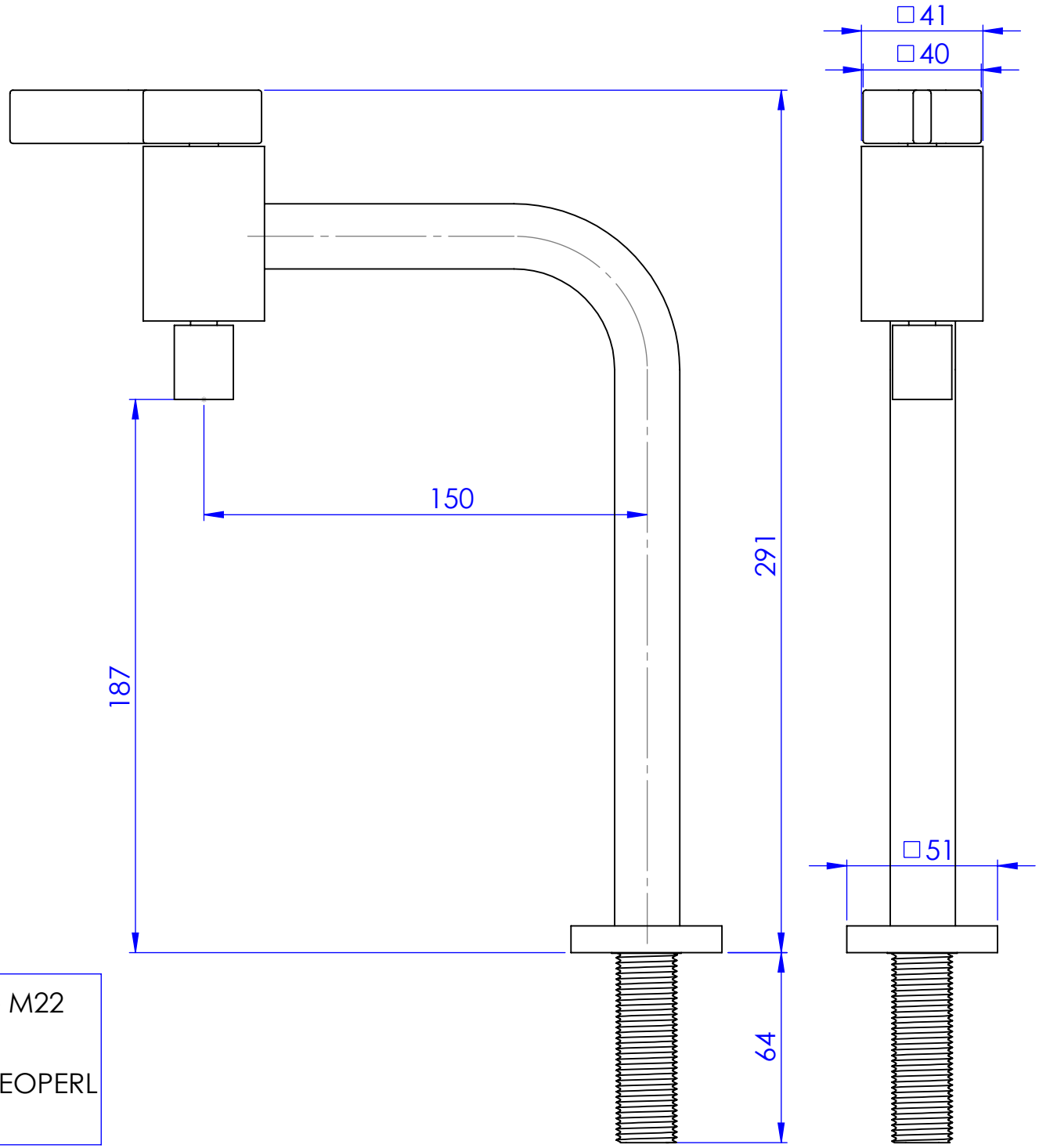


**Mecanismo Vedação:** 1/4Volta - M22
**Cano:** Metal - 22x22#1,50mm
**Canopla:** Metal
**Arejador:** Móvel do fabricante NEOPERL
**Peso Aproximado:** 1010g